Werkzeuginformation

Trennwerkzeug

5x30, 5x56, 5x76.2

Ausgabe 2018-12-11

TRUMPF Werkzeugmaschinen GmbH + Co. KG, Stanzwerkzeuge
D-70839 Gerlingen
Fax: +49 7156 303 - 31150
Internet: http://www.trumpf.com
E-Mail: export.tooling@de.trumpf.com

1. Werkzeug

Das Trennwerkzeug ist ein Stanzwerkzeug, das sich auf Grund seiner Abmessungen besonders gut zum Austrennen eignet.

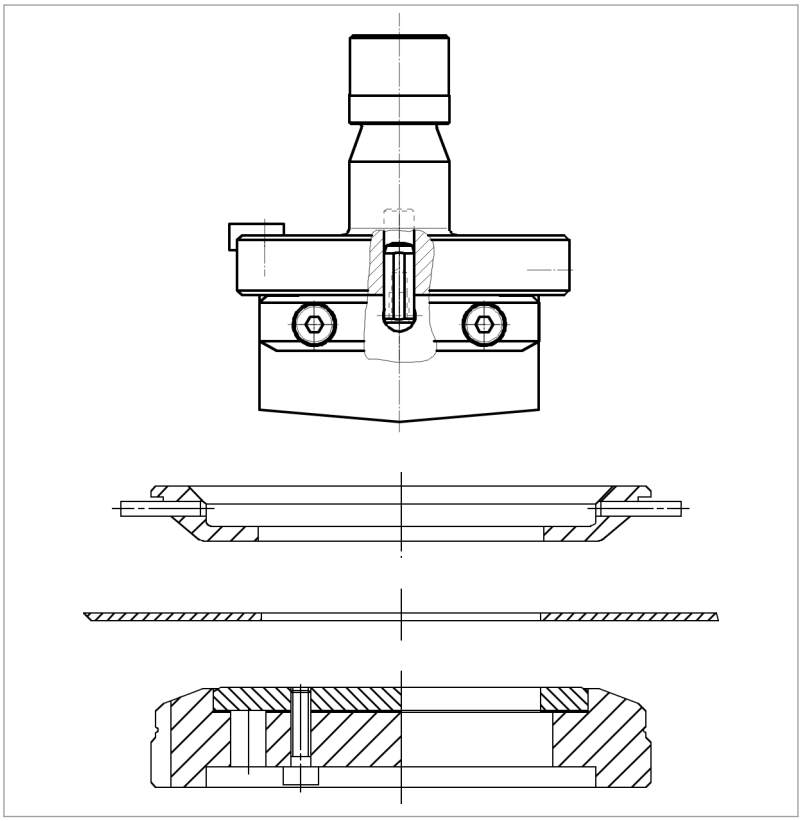

Fig. 56738

Werkzeugkomponenten

Komponente		5x30	5x56	5x76.2
Stempel komplett		7336-U504	7336-U505	7336-U198
Schneid-leiste (Stempel)	HSS	7336-6720.1	7336-6758.1	7336-7335.1
	Oxidiert	7336-6720.2	7336-6758.2	7336-7335.2
	MultiDur TiCN	7336-6720.3	7336-6758.3	7336-7335.3
Matrize komplett		7336-U184	7336-U185	7336-U200.1
Schneidleiste (Matrize)		7336-6778	7336-6815	7336-7366
Abstreifer	TC 240 R, TC 260 R	7336-6627 6x31	7336-6664 6x57	7336-7294
	TC 500, TC 6000 L	7336-9737	7336-9774	7336-9811

Tab. 1

2. Werkzeugdaten an der Steuerung

Maschine	Werkzeugdaten	Wert
TC 240 L, TC 240 R, TC 260 R, TC 260 L	Codierung	1.0
TC 190 / 200 / 500 R	Nachschleiflänge	1.0
TC 600 L	UT-Offset in PTT-Tabelle	0

Tab. 2

Werkzeuglänge Die Werkzeuglänge beträgt 37.3.

Hinweise

- Die Werkzeuglänge wird von der Oberkante des Justierrings bis zum tiefsten Punkt des Stempels gemessen.
- Die Werkzeuglänge muss an der Steuerung in die "Allgemeine Werkzeugdaten" eingetragen werden.

2.1 Aktive Matrize (Option)

Matrizenhöhe Die Matrizenhöhe beträgt 30.

Hinweise

- Die Matrizenhöhe wird von der Unterkante des Matrizentellers bis zum höchsten Punkt der Matrize gemessen.
- An der Maschine muss die Matrizenhöhe in die Werkzeugdaten der Steuerung eingetragen werden.

Hubtypen Für den optimalen Einsatz des Werkzeugs können folgende Hubtypen gewählt werden:

- Stempel ohne Stützlage.

TruPunch 5000: Der angezeigte Wert für den Hubtyp ist 1.

Erforderliche Optionen Bestimmte Werkzeuge können nur mit einer speziellen Maschinenoption wie z. B. "aktive Matrize" eingesetzt werden.

Für dieses Werkzeug gilt der Wert 0 = keine.

3. TruTops

Werkzeugtyp 2

Das Trennwerkzeug wird von TruTops als Werkzeugtyp 2 geführt und ab folgenden Versionsständen unterstützt.

TruTops	Version
TruTops	V1.0
TruTops Boost	V1.0

Tab. 3

4. Wartung

Stempel

Ein neuer Stempel kann max. 3.0 mm nachgeschliffen werden.

Materialdicke mm	Max. Nachschleiflänge bei Standardbearbeitung mm	Max. Nachschleiflänge bei kratzerarmer Bearbeitung mm
1	3.0	2.0
1.5	3.0	2.0
2	3.0	2.0
2.5	2.5	1.5
3	2.0	1.0

Tab. 4

Hinweise

- Die Schneidleiste ist durch einen Stift zentriert und mit 2 Gewindestiften befestigt.
- Die Gewindestifte für die Schneidleisten müssen nach jedem Lösen mit Loctite 242 gesichert werden.

Schneidleiste (Matrize)

Eine neue Schneidleiste kann max. 1 mm nachgeschliffen werden. Zur Kompensation wird die Schneidleiste der Matrize mit Distanzblechen unterlegt.

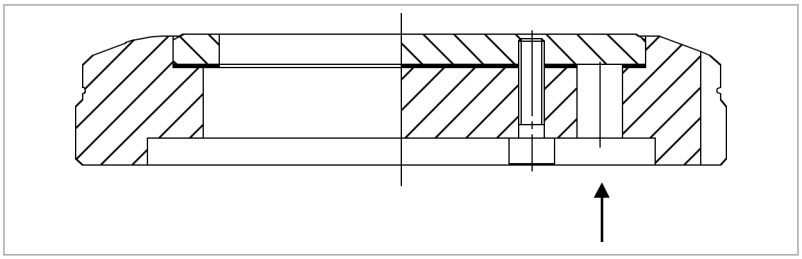

Fig. 56739

Jede Schneidleiste ist an der Unterseite entsprechend der Materialdicke (mit einer Zahl) signiert, die durch die Bohrung von der Unterseite her lesbar ist.

Materialdicke mm	0.5	1.0	1.5	2.0	2.5	3.0
Signiert mit	1	2	3	4	5	6

Tab. 5

Hinweise

- Die Befestigungsschrauben für die Schneidleisten müssen nach jedem Lösen mit Loctite 242 gesichert werden.

- Die Matrize des Trennwerkzeugs 5x76.2 weist nur eine Nut auf.

5. Ersatzteilliste

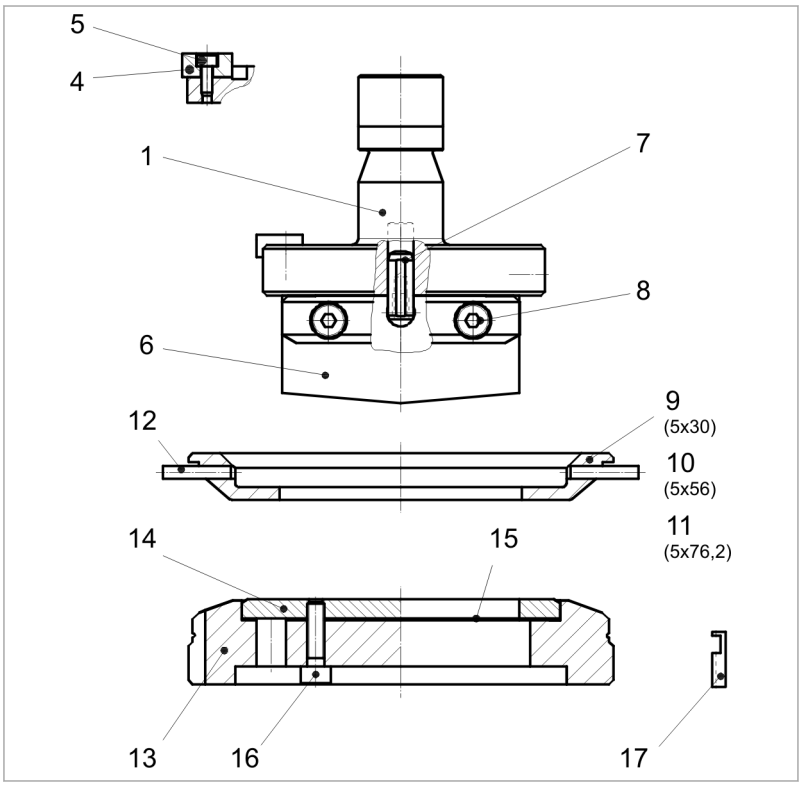

Fig. 56737

Laufende Nummer	Bestell-Nr.	Bezeichnung	Stück
1	7336-7303	Stempelschaft	1
4	7336-11561	Keil	1
5	014346	Zylinderschraube M3x8	1
6	7336-[1]	Schneidleiste Stempel 5x30	1
	7336-[1]	Schneidleiste Stempel 5x56	1
	7336-[1]	Schneidleiste Stempel 5x76.2	1
7	010782	Zylinderstift 6m6x16	1
8	0187769	Gewindestift M8x1	2
9	7336-6627 6x31	Abstreifer zu 5x30 TC 260 R	1
	7336-9737	Abstreifer zu 5x30 TC 5000 R	1
10	7336-6664 6x57	Abstreifer zu 5x56 TC 260 R	1
	7336-9774	Abstreifer zu 5x56 TC 5000 R	1

1 Siehe Tabelle Werkzeugkomponenten.

Laufende Nummer	Bestell-Nr.	Bezeichnung	Stück
11	7336-7294	Abstreifer zu 5x76.2 TC 260 R	1
	7336-9811	Abstreifer zu 5x76.2 TC 5000 R	1
12	31429	Spannstift 3x16	2
13	7336-6775	Grundkörper 5x30, 5x56	1
	7336-7368	Grundkörper 5x76.2	1
14	7336-6778	Schneidleiste Matrize 5x30	1
	7336-6815	Schneidleiste Matrize 5x56	1
	7336-7366	Schneidleiste Matrize 5x76.2	1
15	207489	Distanzblech 0.2 / 5x30, 5x56	1
	207490	Distanzblech 0.3 / 5x30, 5x56	1
	207491	Distanzblech 0.5 / 5x30, 5x56	1
	106143	Distanzblech 0.2 / 5x76.2	1
	106144	Distanzblech 0.3 / 5x76.2	1
	106145	Distanzblech 0.5 / 5x76.2	1
16	207494	Zylinderschraube M4x15.2 / 5x30	4
		Zylinderschraube M4x15.2 / 5x56	4
		Zylinderschraube M4x15.2 / 5x76.2	6
17	055154	Verschlussfeder 5x30; 5x56	1

Tab. 6